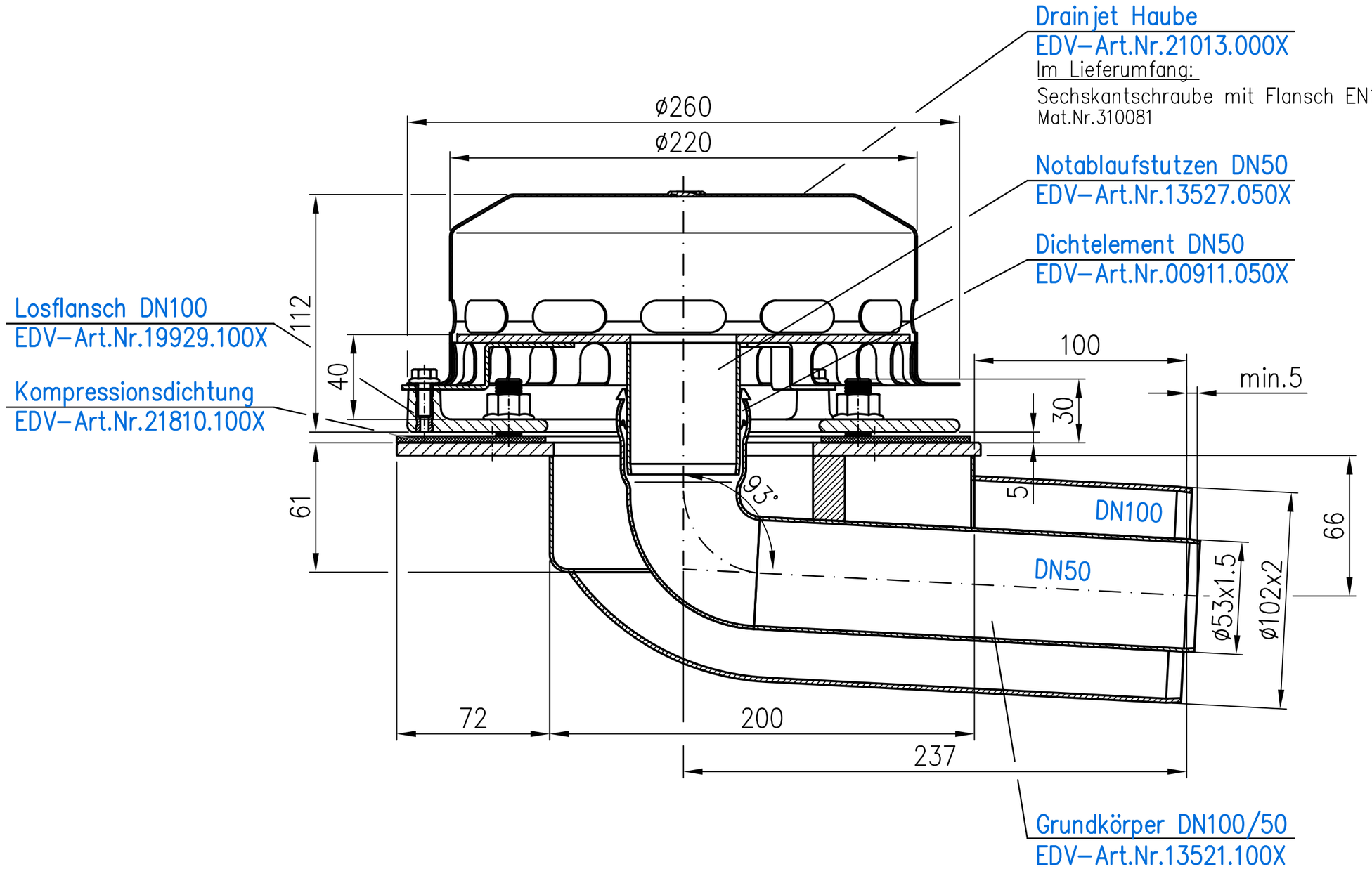

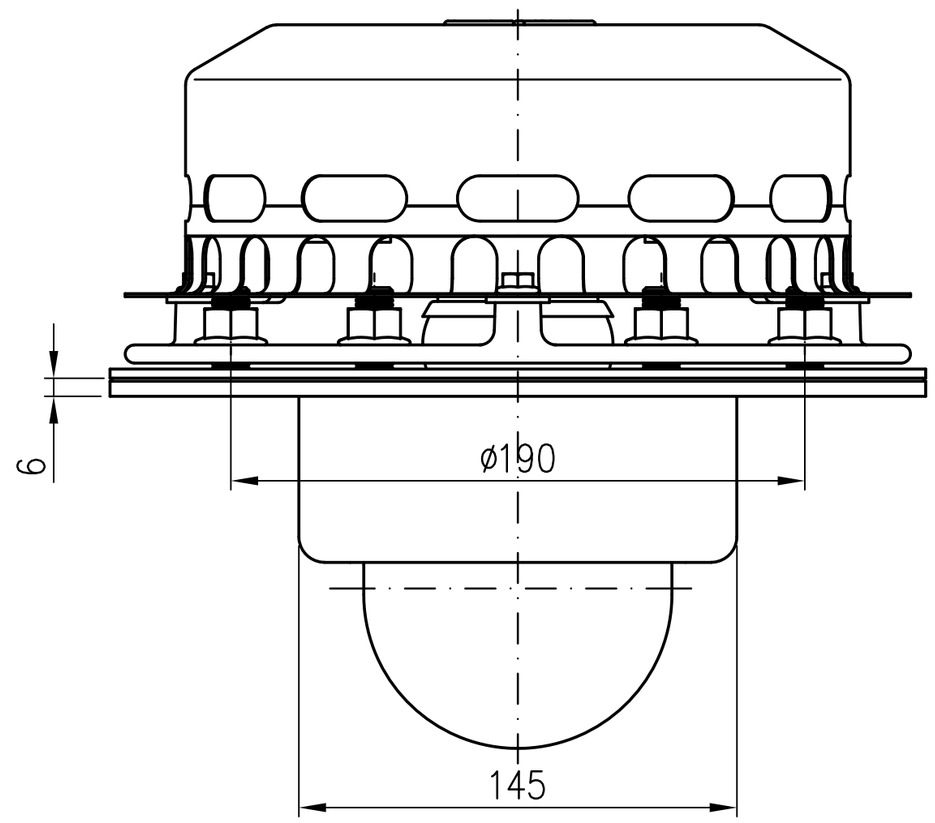

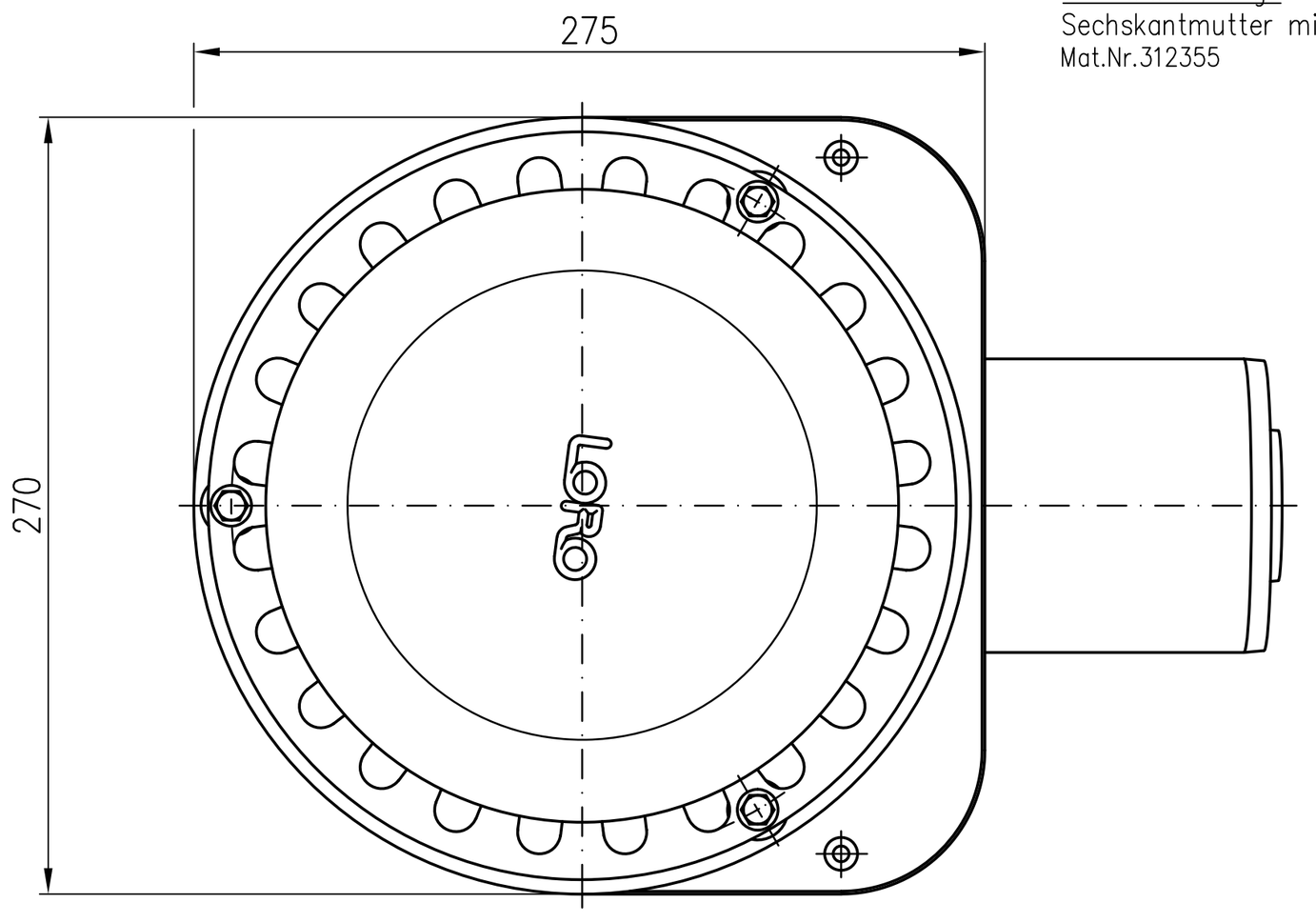

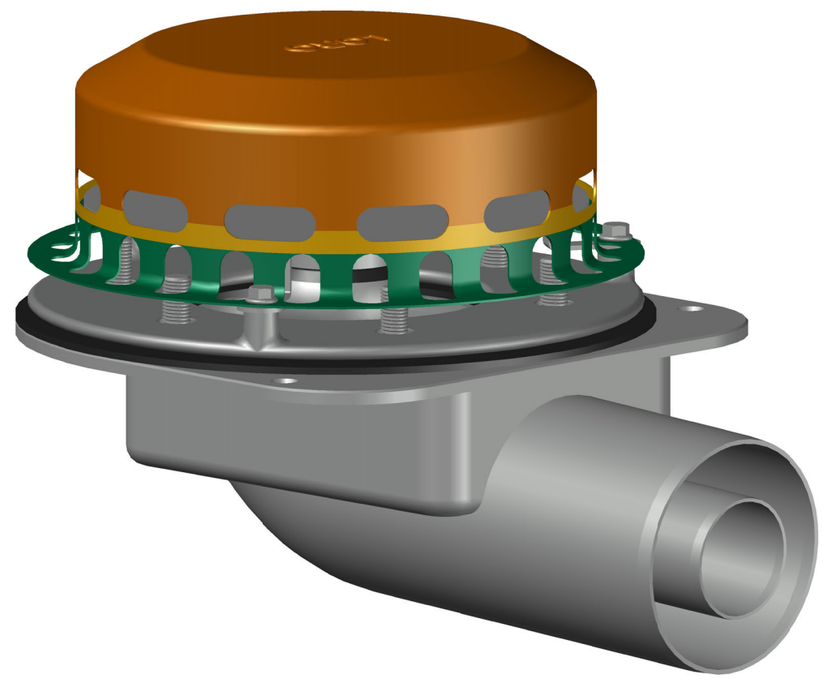

Im Lieferumfang:

6 Stück Sechskant–Schutzkappe M12/SW19 Mat.Nr.312356

Prüfungsnummer: P29.9.22	Werkstoff: Grundkörper aus Stahl verzinkt		
Maßstab 1:2	Zul.Abw. DIN EN1123–2 DIN EN1253	Benennung: Rainstar Attika	Zeichnungs Nr.: 13502100X
2020 / Tag / Name		Haupt–Not–Kombiablauf DN100/50 Druck/Druck	Ersatz für:
Gez. 23.01. Koeh		EDV–Art.Nr. 13502.100X	ersetzt durch:
Gepr. 31.01.20 He		13502.100X.DWG	
Norm. 18.02.20 Schm		Bauvorhaben	
Index / Änderung / Tag / Name			

Diese Zeichnung ist urheberrechtlich geschuetzt und bleibt unser Eigentum. Sie darf weder ganz noch teilweise vervielfaeltigt und nicht an Dritte weitergegeben werden.