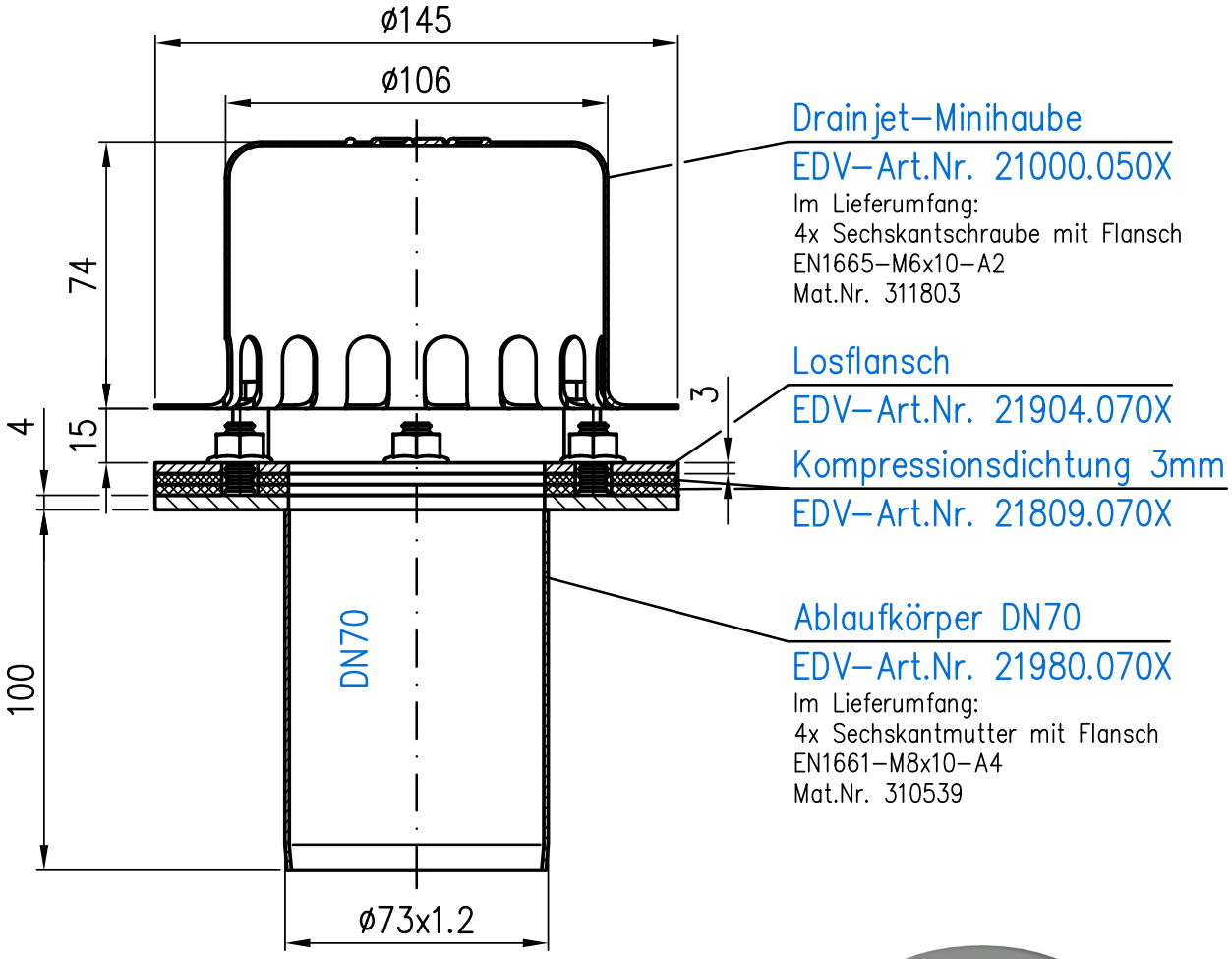

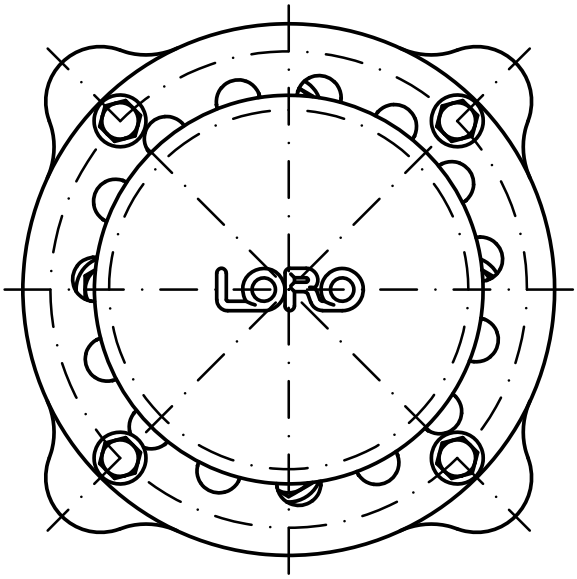

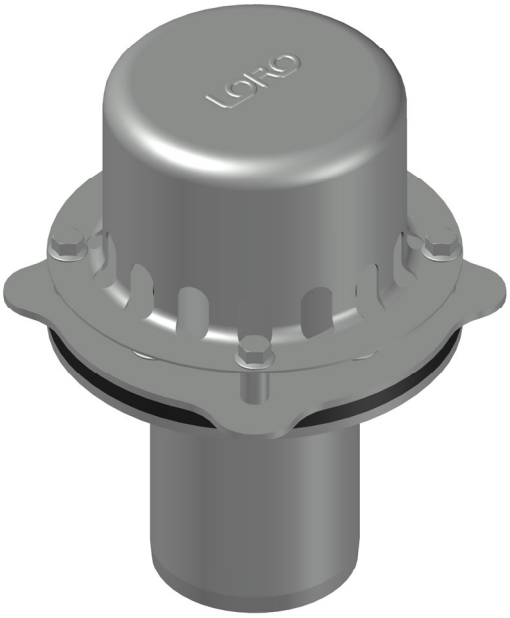

Prüfungsnummer:	**Werkstoff:** 1.4301		
Maßstab 1:2	Zul.Abw. DIN EN1124–3 DIN1253	Benennung: Drainjet Mini DN70	Zeichnungs Nr.: 21116070X
2020 / Tag / Name		mit Klemmflansch	Ersatz für:
Gez. 06.01 Koeh			
Gepr. 16.01. He		EDV–Art.Nr. 21116.070X	ersetzt durch:
Norm. 21.01. Schm		21116.070X.DWG	
Index / Änderung / Tag / Name	LORO®	Bauvorhaben	

Diese Zeichnung ist urheberrechtlich geschützt und bleibt unser Eigentum. Sie darf weder ganz noch teilweise vervielfältigt und nicht an Dritte weitergegeben werden.