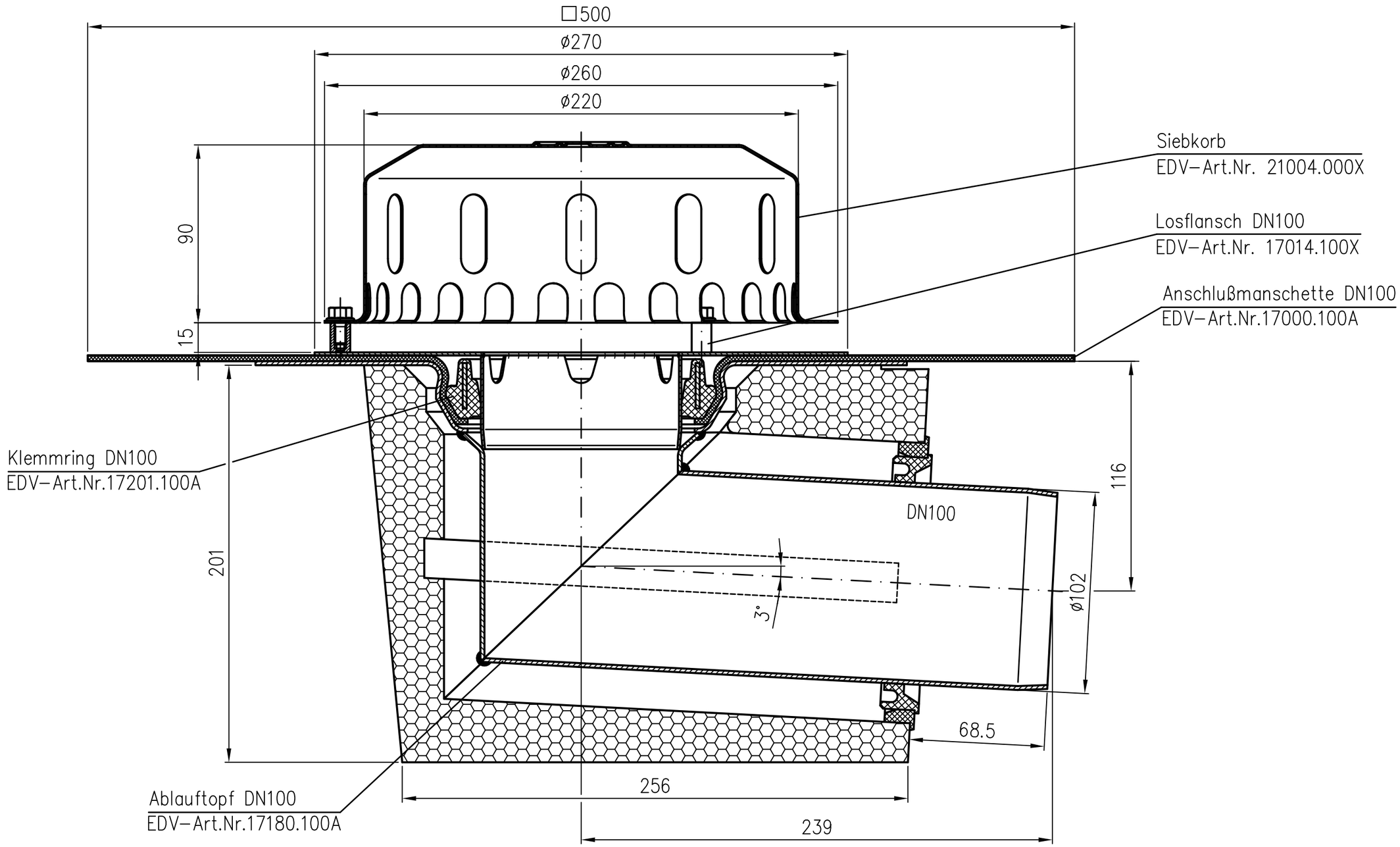

Erstellt mit AUTOCAD 2004

Index	Änderung	Tag	Name

Maßstab 1:2	Zul. Abw. DIN EN1123–2	Benennung: Flachdachablauf DN100
2013 / Tag	Name	Kompletteinheit, einteilig mit Wärmedämmung
Gez. 28.10.	Koeh	EDV–Art.Nr. 17145.100A
Gepr.		17145100A.DWG
Norm.		

LORO

Bauvorhaben

Zeichnungs Nr. 17145100A

Ersatz für:

ersetzt durch:

Diese Zeichnung ist urheberrechtlich geschützt und bleibt unser Eigentum. Sie darf weder ganz noch teilweise vervielfältigt und nicht an Dritte weitergegeben werden.