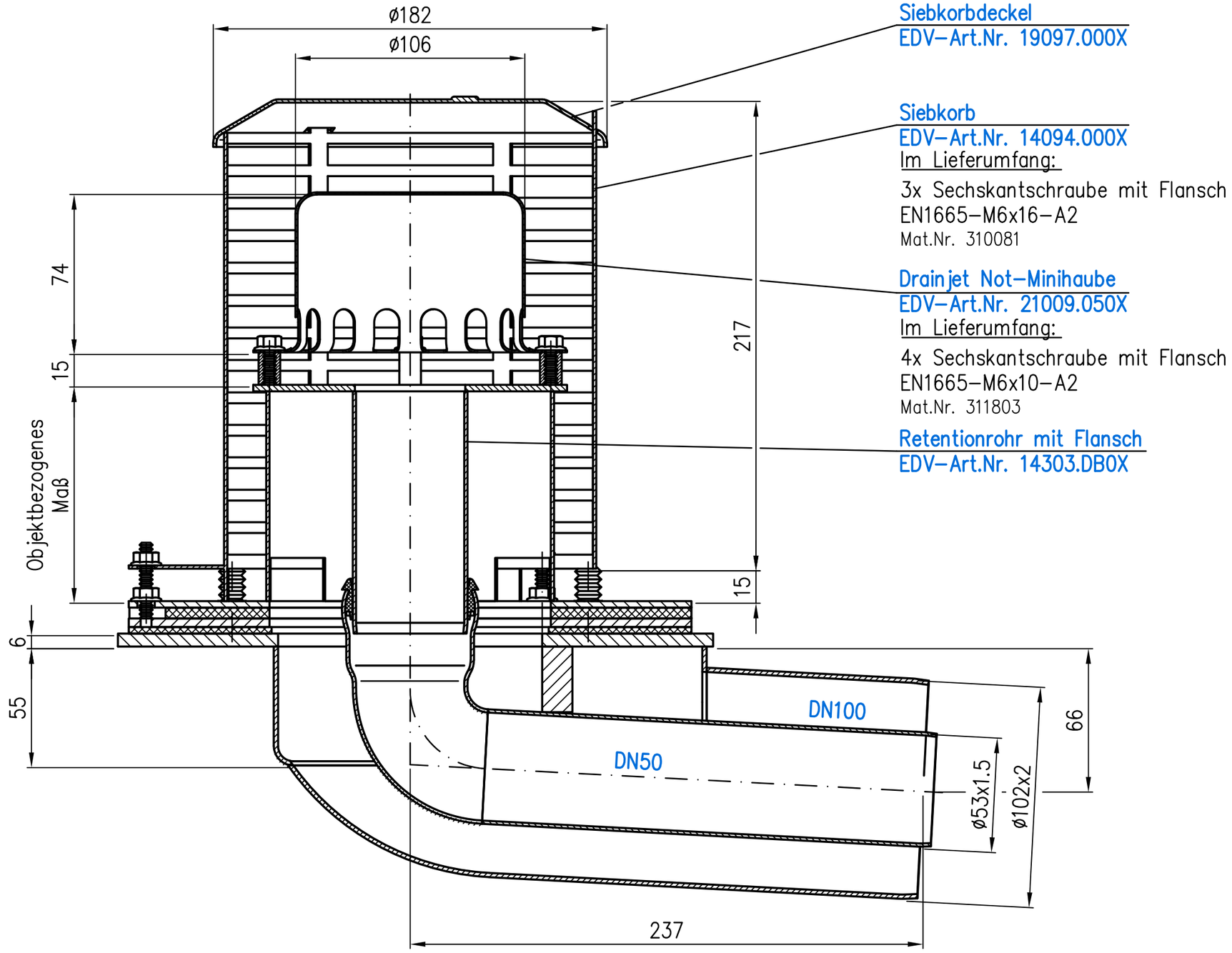

Siebkorbdeckel
EDV–Art.Nr. 19097.000X

Siebkorb
EDV–Art.Nr. 14094.000X
Im Lieferumfang:
3x Sechskantschraube mit Flansch
EN1665–M6x16–A2
Mat.Nr. 310081

Drainjet Not–Minihaube
EDV–Art.Nr. 21009.050X
Im Lieferumfang:
4x Sechskantschraube mit Flansch
EN1665–M6x10–A2
Mat.Nr. 311803

Retentionrohr mit Flansch
EDV–Art.Nr. 14303.DB0X

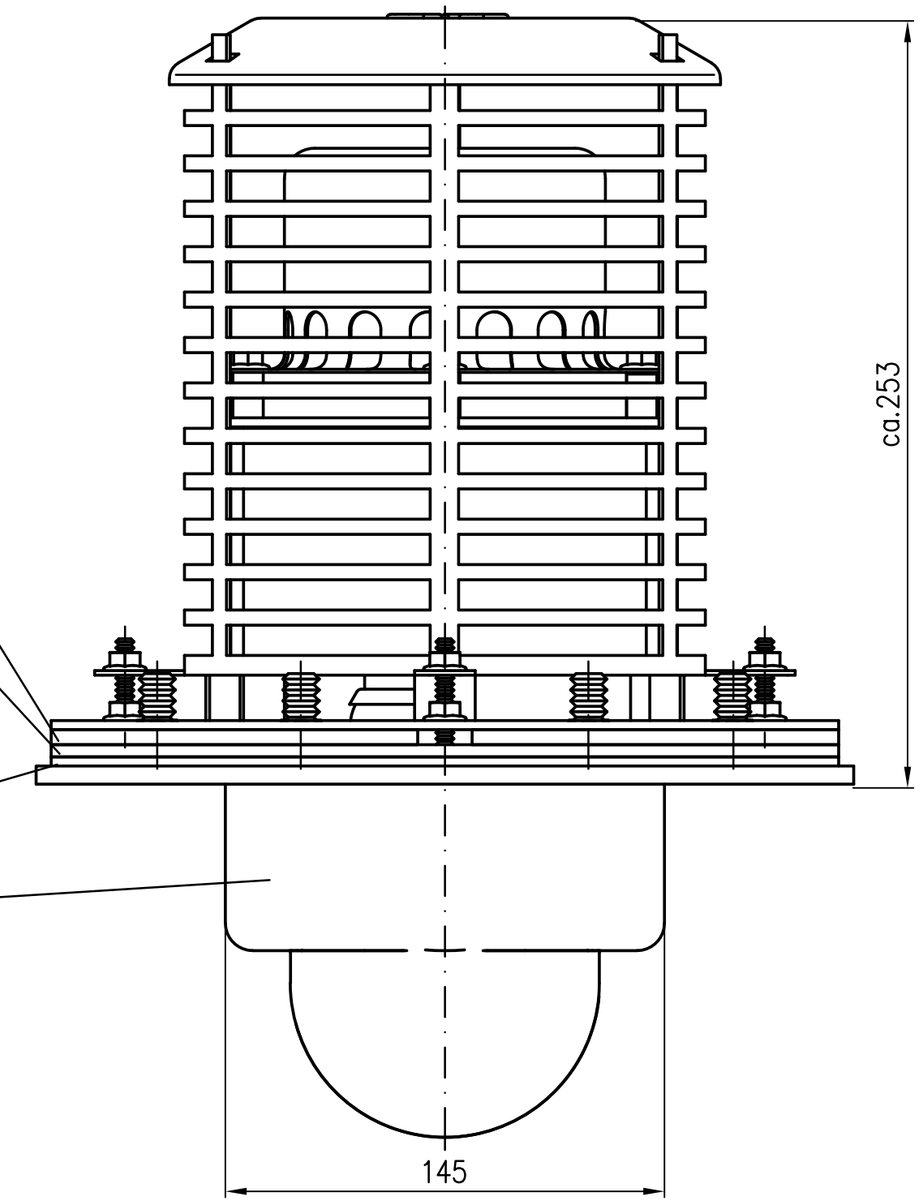

Kompressionsdichtung 5mm
EDV–Art.Nr. 21814.100X

Abdichtungsflansch
EDV–Art.Nr. 21912.100X
Im Lieferumfang:
3x Sechskantmutter mit Flansch
EN1661–M6–A4
Mat.Nr. 310859

Kompressionsdichtung 3mm
EDV–Art.Nr. 21810.100X

Grundkörper DN100/50
EDV–Art.Nr. 13521.100X
Im Lieferumfang:
6x Sechskantmutter mit Flansch
EN1661–M12–A4
Mat.Nr. 312355

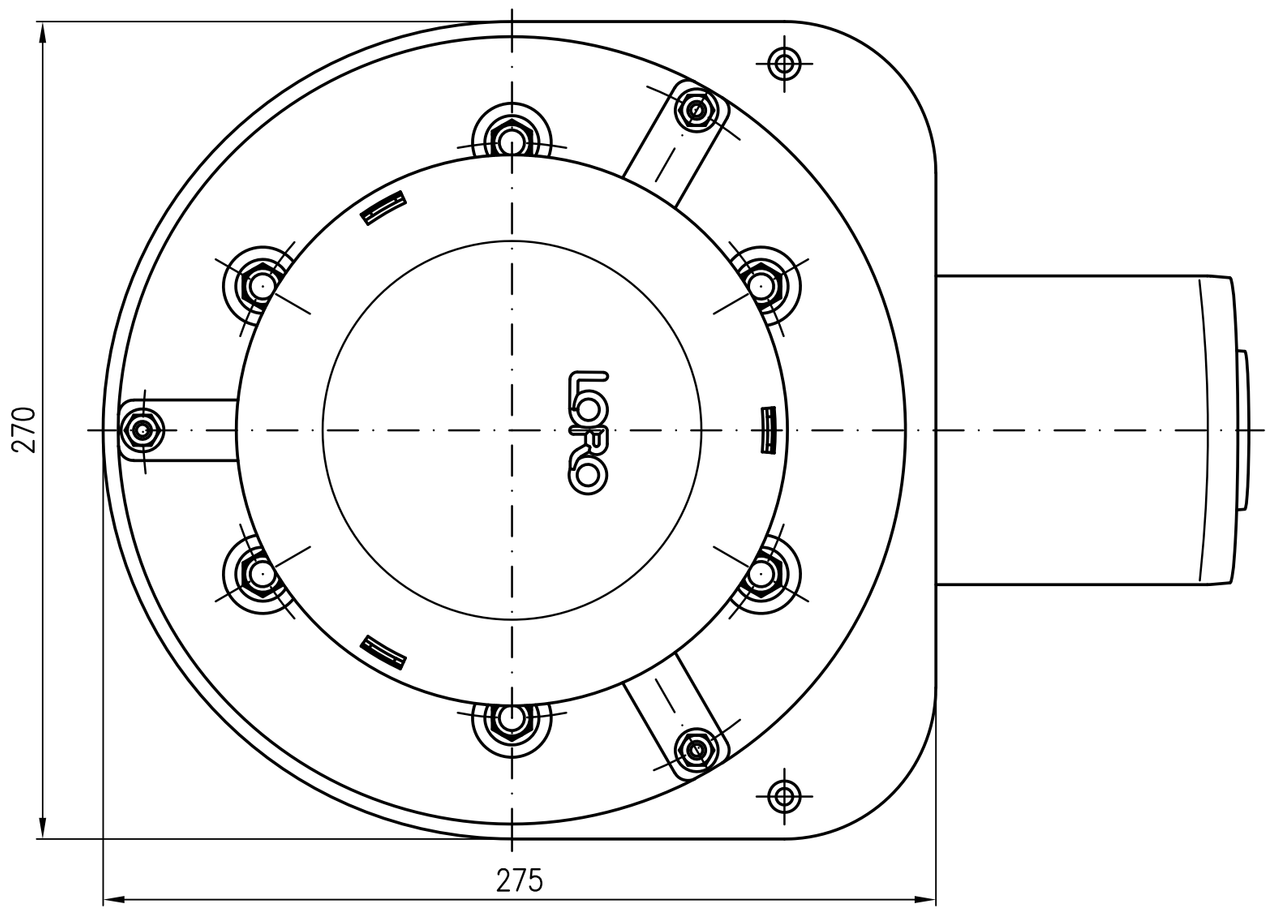

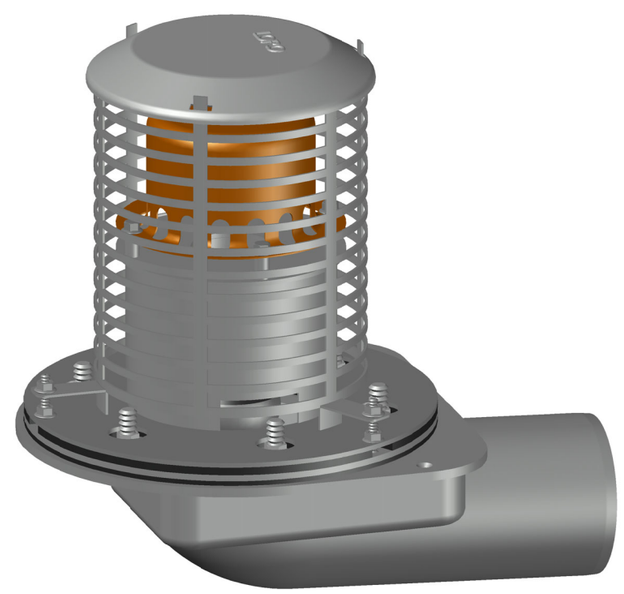

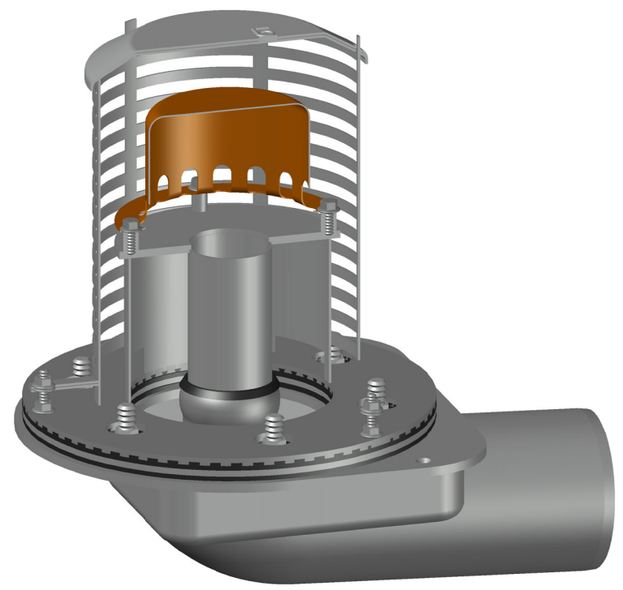

Prüfungsnummer:				Werkstoff: Grundkörper DN100/50 aus Stahl verzinkt			
				Maßstab 1:2		Zul.Abw. DIN EN1253 DIN EN1123–2	Benennung VARIOFIT Haupt–Not–Kombi	Zeichnungs Nr. 01475100X
				2020	Tag	Name	Freispiegel–/Druckentwässerung Serie 88 mit Retentionsöffnung	Ersatz für:
				Gez.	12.03.	Koeh		
				Gepr.	03.04.	He	EDV–Art.Nr. 01475.100X	ersetzt durch:
				Norm.	20.04.	Schm	01475.100X.DWG	
Index	Änderung	Tag	Name	LORO®			Bauvorhaben	

Diese Zeichnung ist urheberrechtlich geschuetzt und bleibt unser Eigentum. Sie darf weder ganz noch teilweise vervielfaeltigt und nicht an Dritte weitergegeben werden.