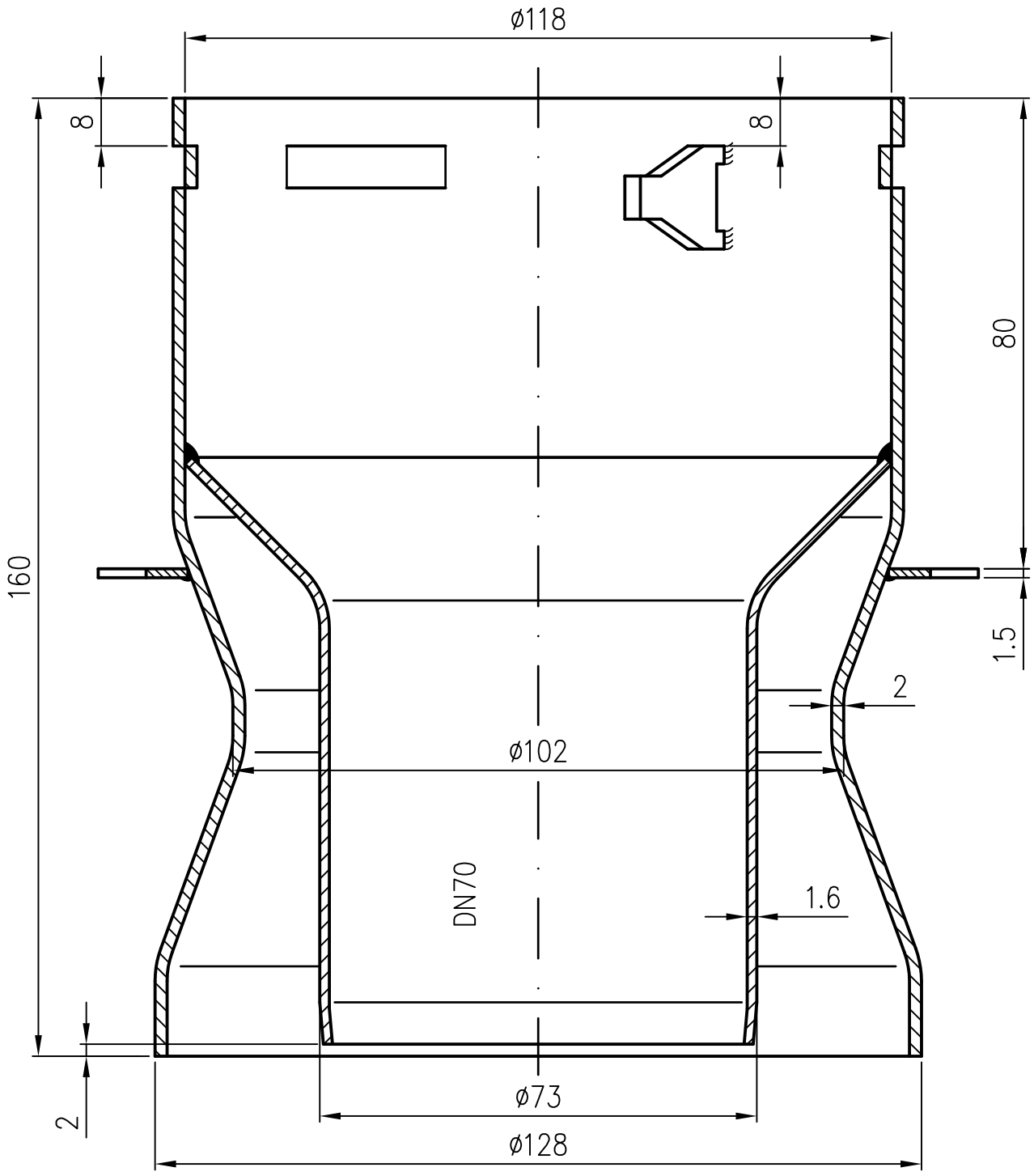

Rohrende DN70 leicht eingezogen

Werkstoff: E195 EN10305 feuerverzinkt
innen und außen beschichtet

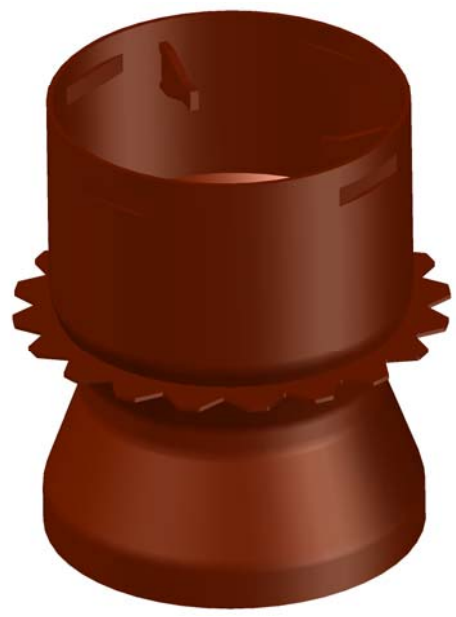

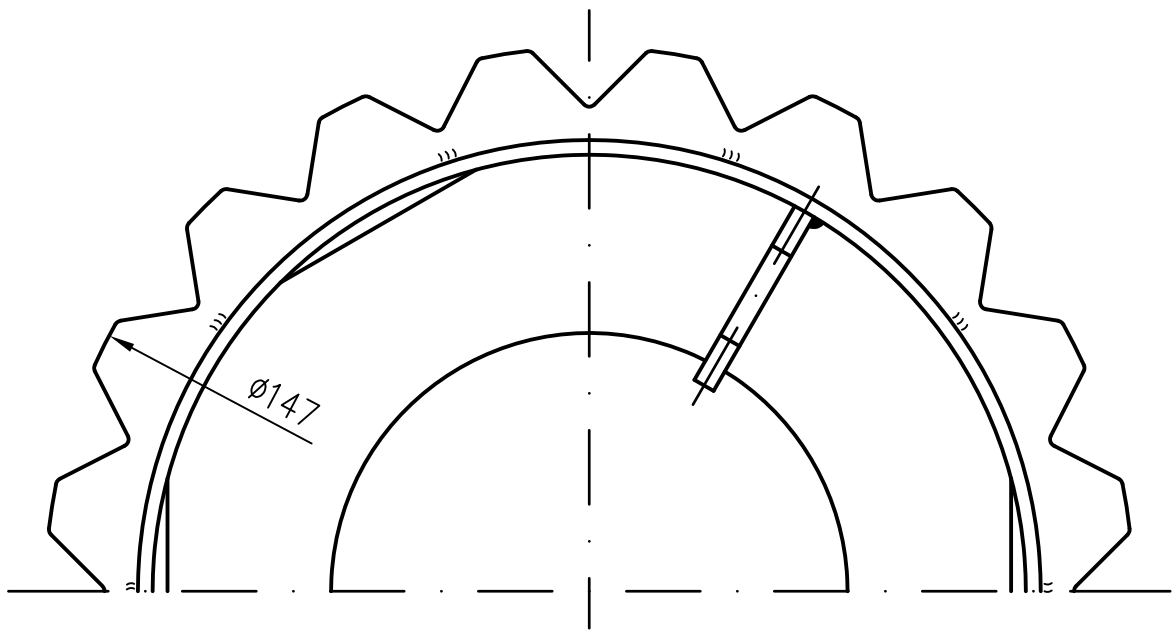

Maßstab	Zul. Abw.	Benennung	Zeichnungs Nr.
1:1	DIN EN1123-2	Direktablauf DN70	16312070X
		zum Klemmen 160 mm lang	Ersatz für:
		EDV-Art.Nr. 16312.070X	ersetzt durch:
		16312.070X.DWG	

	Name	Tag
2015	Name	Tag
Gez.	Koeh	03.11.
Gepr.		
Norm.		

LORO

Bauvorhaben

Index	Änderung	Tag	Name

Erstellt mit AUTOCAD 2004

Diese Zeichnung ist urheberrechtlich geschützt und bleibt unser Eigentum. Sie darf weder ganz noch teilweise vervielfältigt und nicht an Dritte weitergegeben werden.