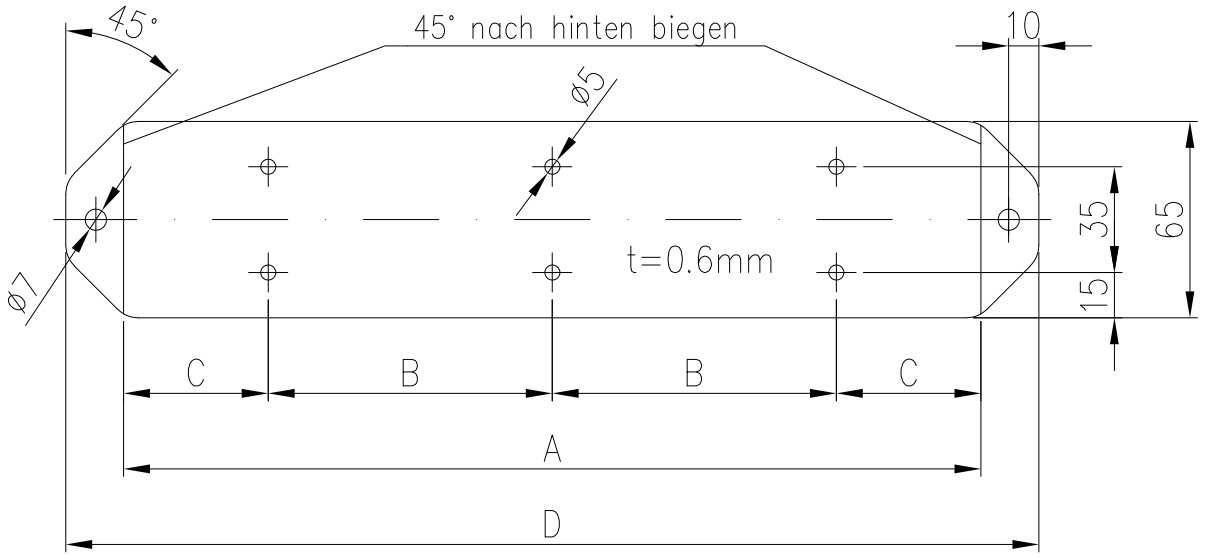

DN	Aø	A	B	C	D	ED–Art.Nr.
40	89	282	94	47	322	08065.040X
50	89	282	94	47	322	08065.050X
70	102	323	107	54	363	08065.070X
80	133	420	140	70	460	08065.080X
100	133	420	140	70	460	08065.100X
125	168	530	176	88	570	08065.125X
150	219	690	230	115	730	08065.150X
200	273	860	286	143	900	08065.200X

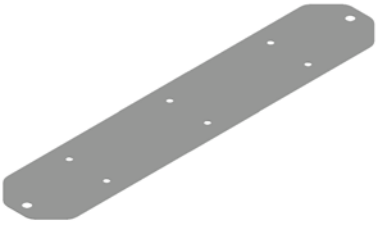

Im Lieferumfang enthalten:

6x Bohrschrauben	DIN 7504 Form N–H 3.5x9.5 galv.verz.,	Mat. Nr.305354
1x Sechskantschraube	DIN 933–M6x16, 1.4301,	Mat. Nr.039400
1x Sechskantmutter	DIN 934–M6–1.4404,	Mat. Nr.038690
1x Scheibe	DIN 9021–6.4–1.4571,	Mat. Nr.306453

Werkstoff:
1.4301

Index	Änderung	Tag	Name

Maßstab 1:2.5	Zul. Abw. DIN ISO 2768–c	Benennung: Breitbandschelle
Zeichnungs Nr. 08065100X		
2008	Tag	Name
Gez.	15.10.	Koeh
Gepr.		
Norm.		
für Verbundrohr		
EDV–Art.Nr. 08065.100X		
08065.100X.DWG		
Ersatz für:		
ersetzt durch:		
Bauvorhaben		

LORO®

Diese Zeichnung ist urheberrechtlich geschuetzt und bleibt unser Eigentum. Sie darf weder ganz noch teilweise vervielfaeltigt und nicht an Dritte weitergegeben werden.