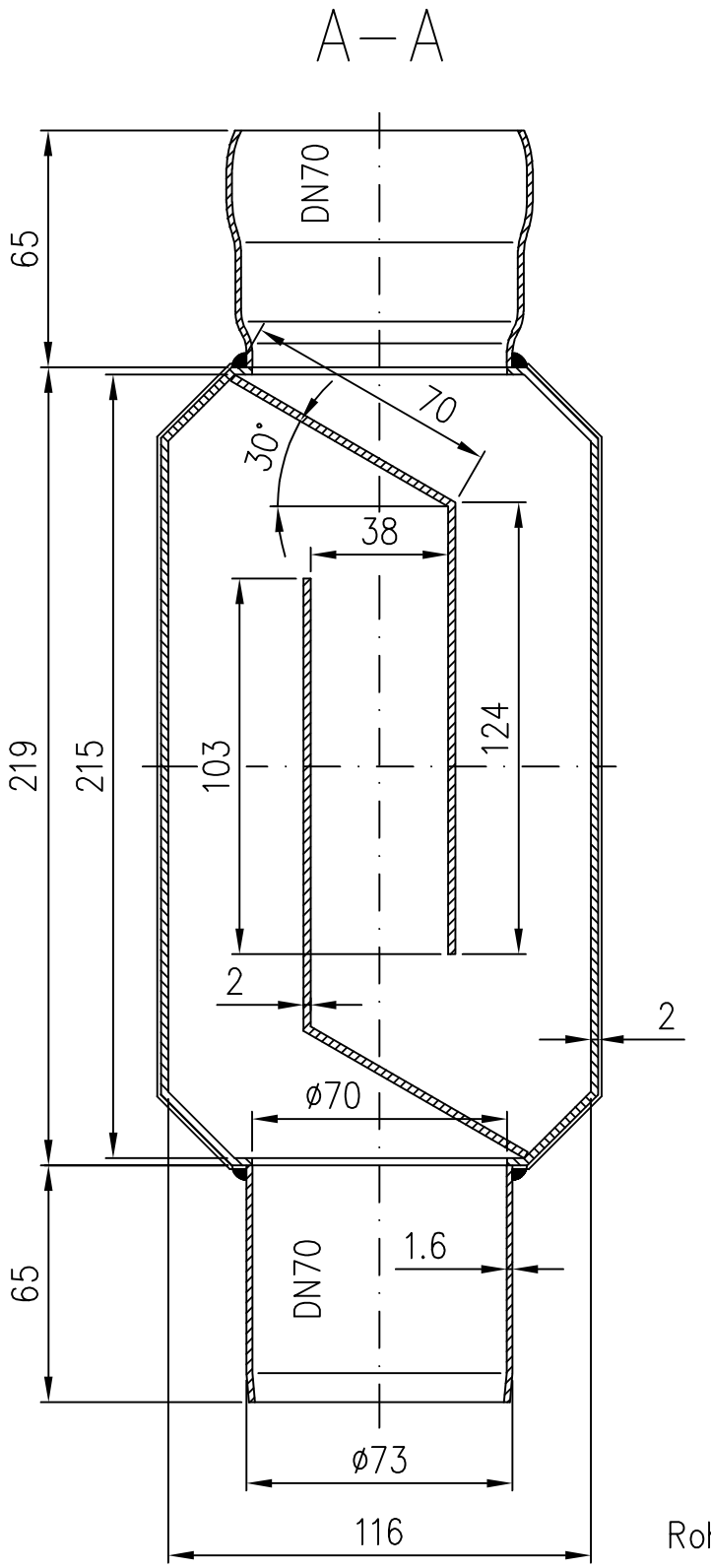

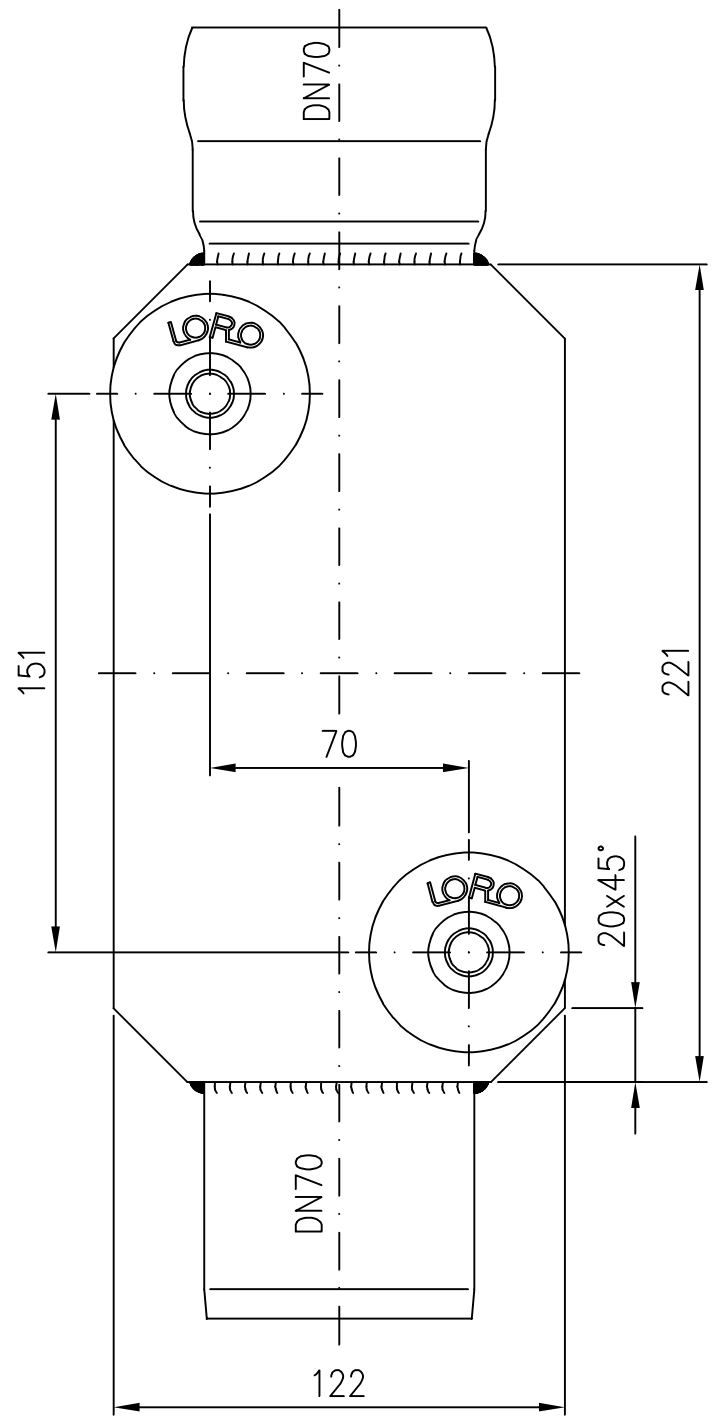

Rohrende leicht eingezogen

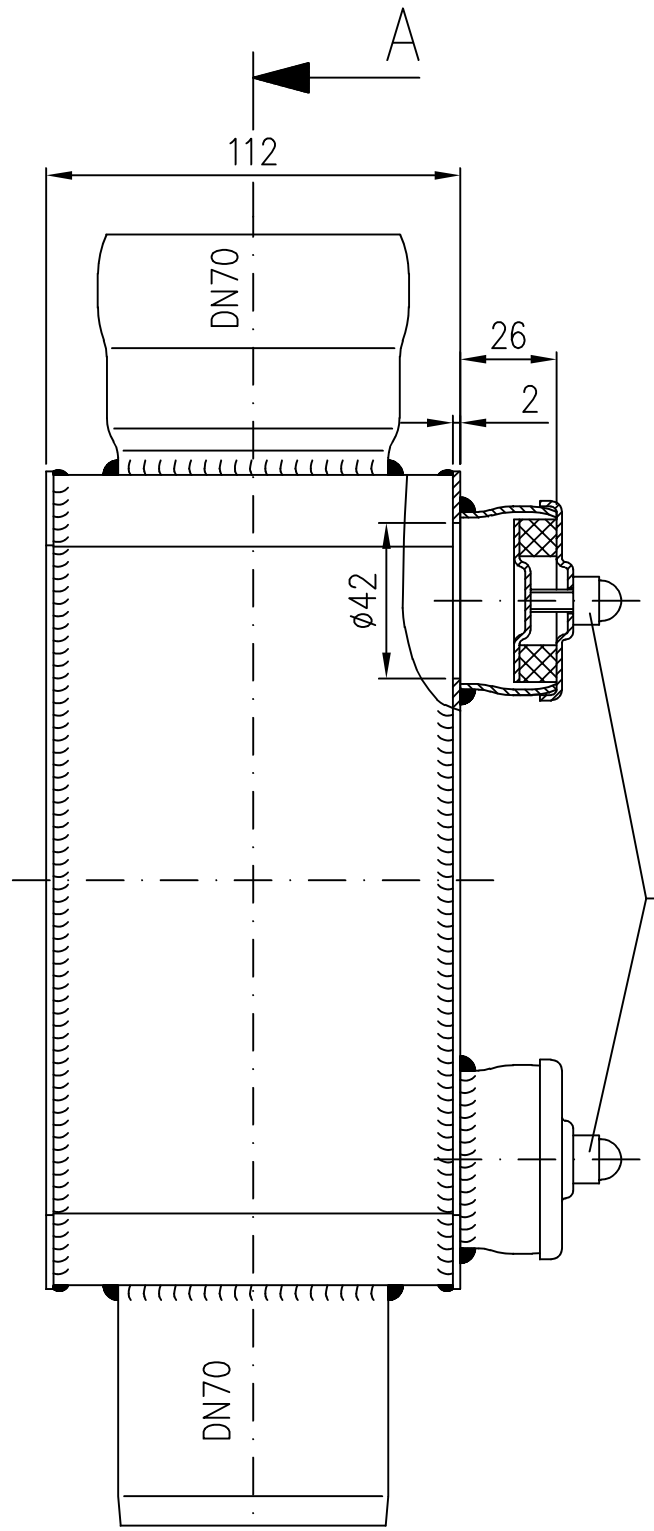

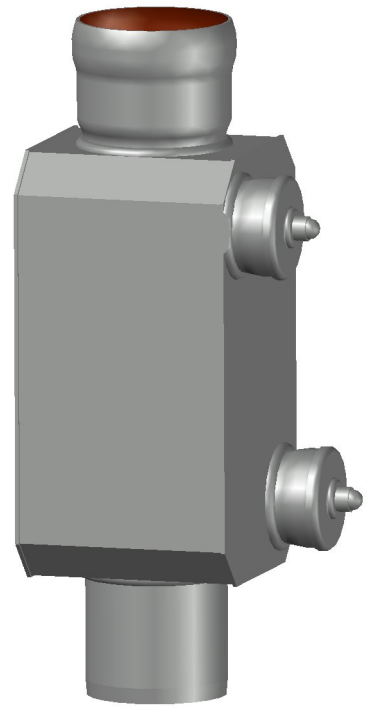

Verschlußstopfen DN40
EDV–Art.Nr.00805.040X

A Werkstoff: E195 EN10305 feuerverzinkt und innen beschichtet

Erstellt mit AUTOCAD 2016

Index	Änderung	Tag	Name	Maßstab	Zul. Abw.	Benennung	Zeichnungs Nr.
				1:2	DIN EN1123–2	Regenrohr–Geruchsverschluß	04374.070X
				2016 / Tag	Name	DN70	Ersatz für:
				Gez. 03.02.	Koeh		
				Gepr.		EDV–Art.Nr. 04374.070X	ersetzt durch:
				Norm.		04374.070X.DWG	
				LORO		Bauvorhaben	

Diese Zeichnung ist urheberrechtlich gesch?tzt und bleibt unser Eigentum. Sie darf weder ganz noch teilweise vervielf?ltigt und nicht an Dritte weitergegeben werden.